СЕВЕР-ВКМ5

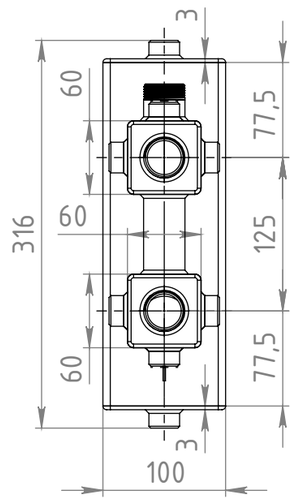

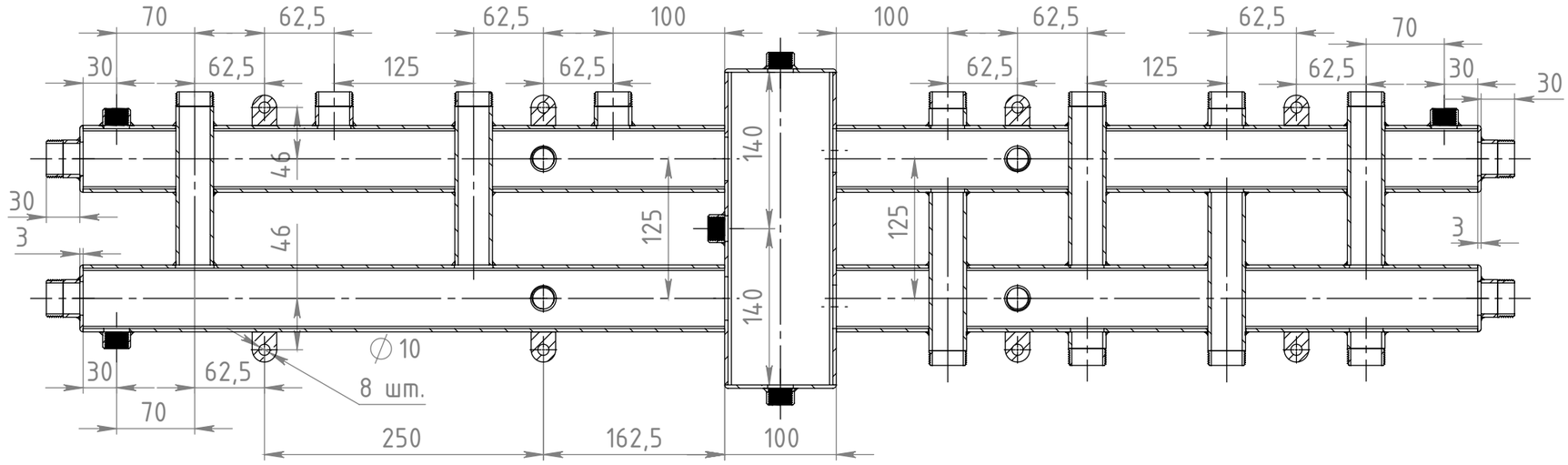

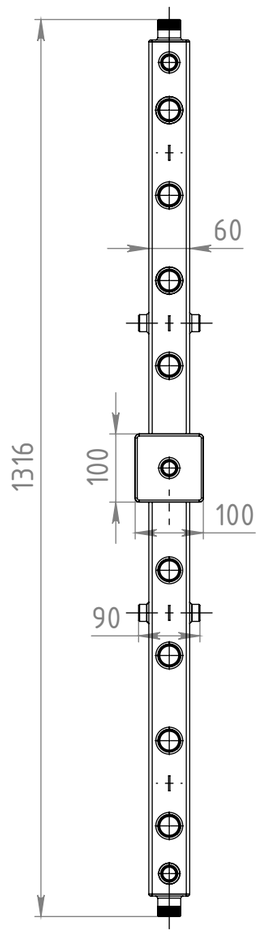

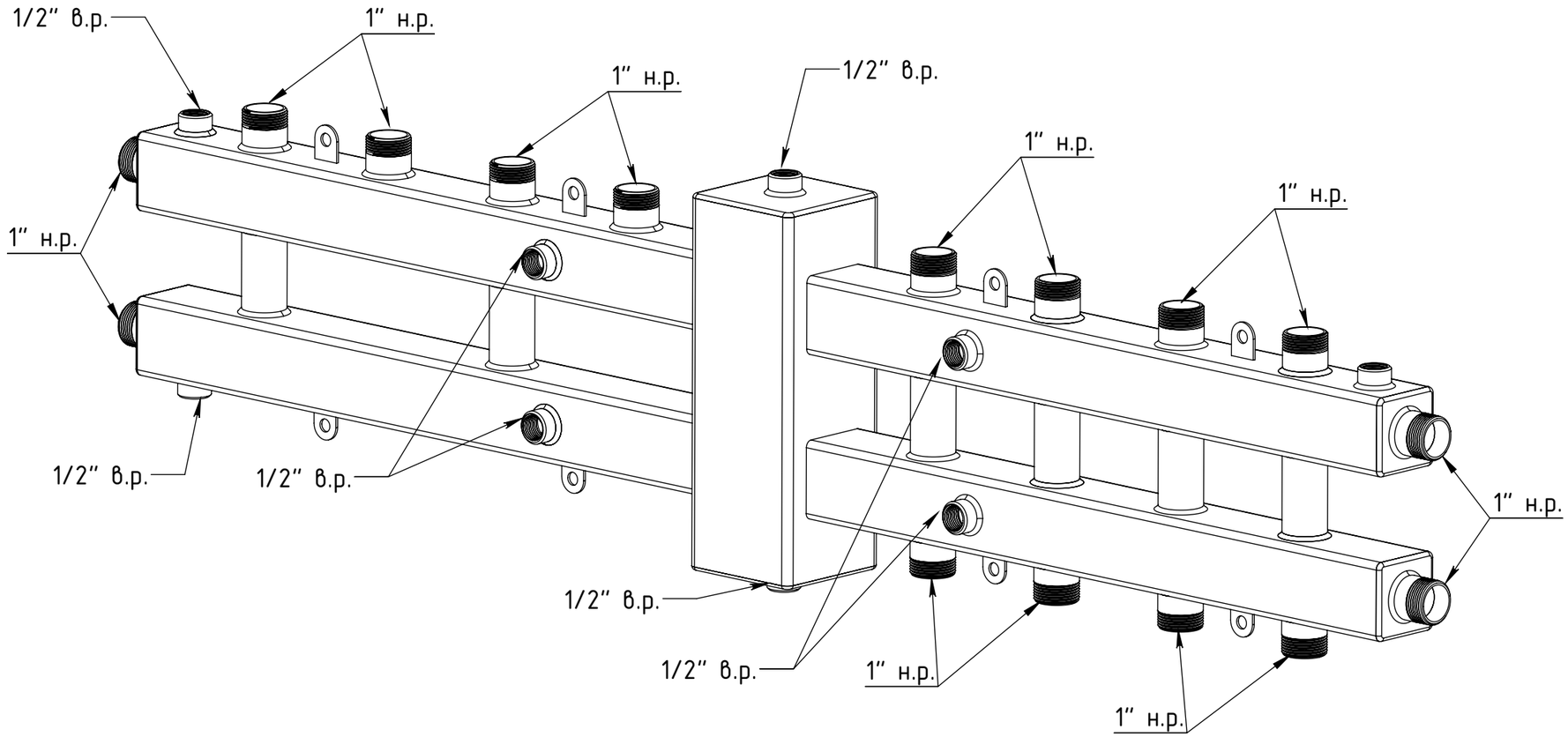

Подп. и дата	
Инв. № дубл.	
Взам. инв. №	
Подп. и дата	
Инв. № подл.	

Изм.	Лист	№ докум.	Подп.	Дата	СЕВЕР-ВКМ5	Лист 1