СЕВЕР-Т4

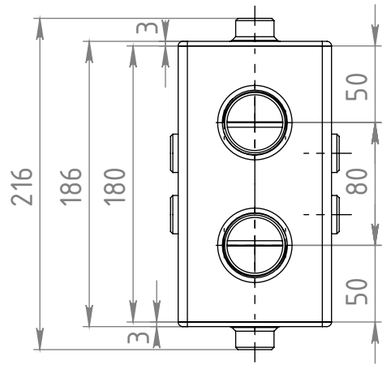

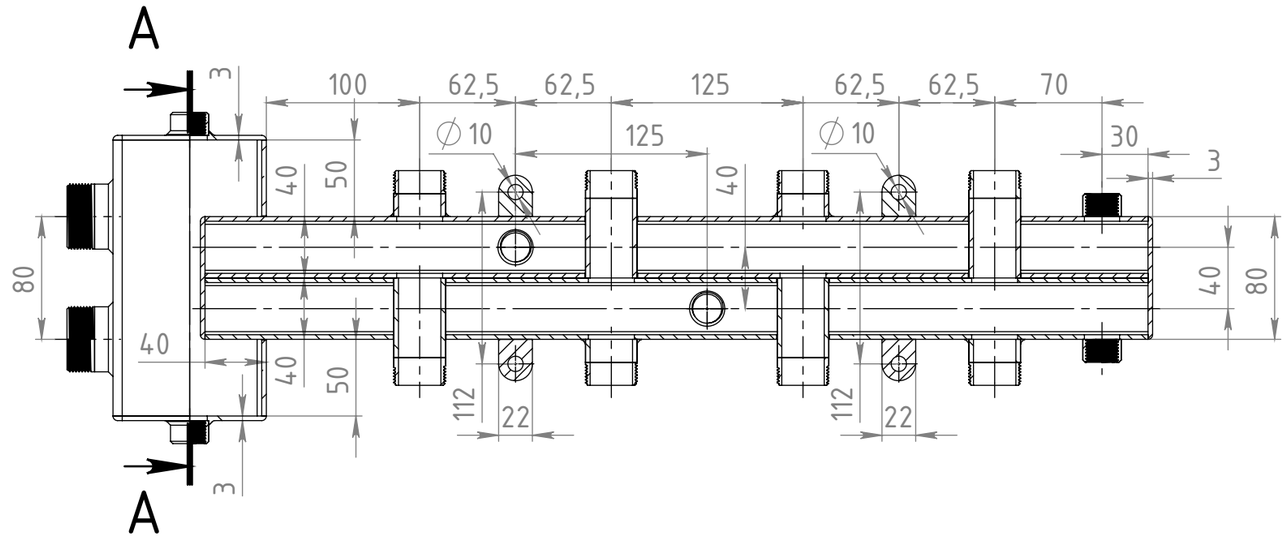

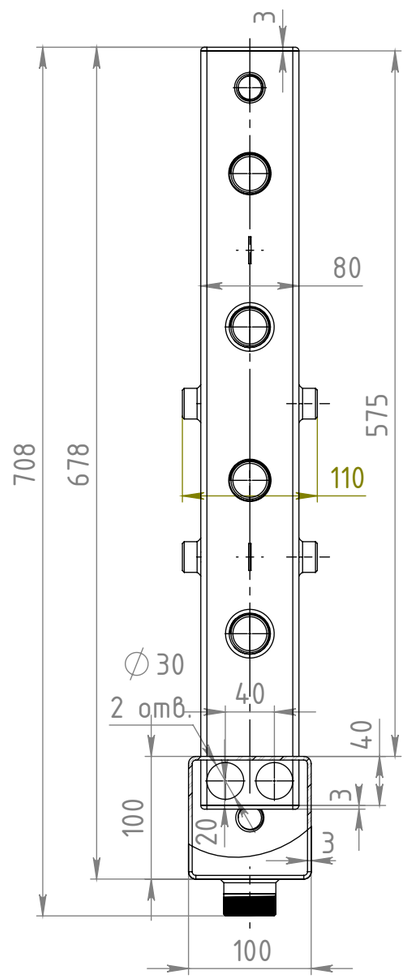

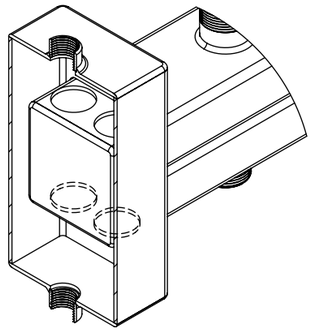

A-A (1 : 4)

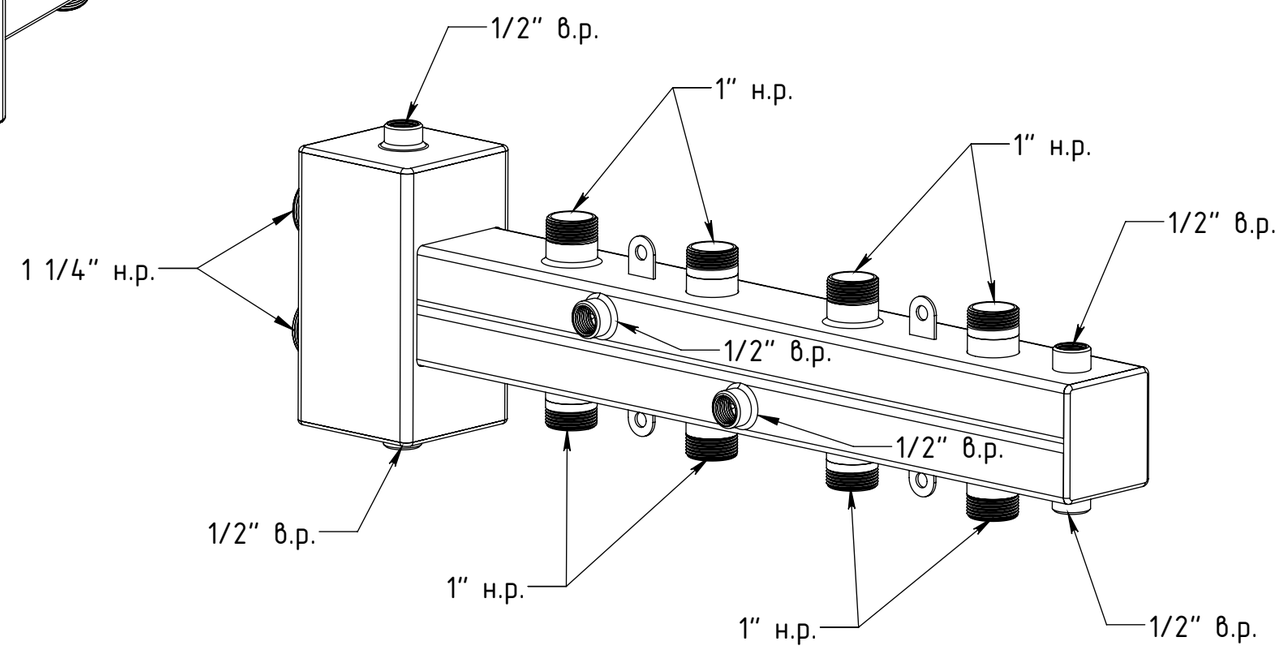

Изм.	Лист	№ докум.	Подп.	Дата	СЕВЕР-Т4	Лист 1

Подп. и дата | Инв. № дубл. | Взам. инв. № | Подп. и дата | Инв. № подл.

Копировал | Формат А3